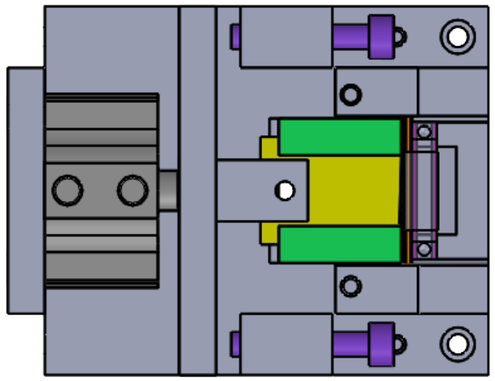

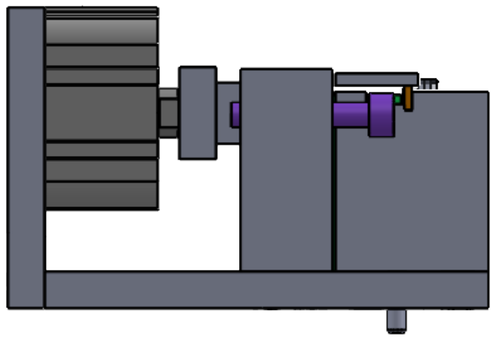

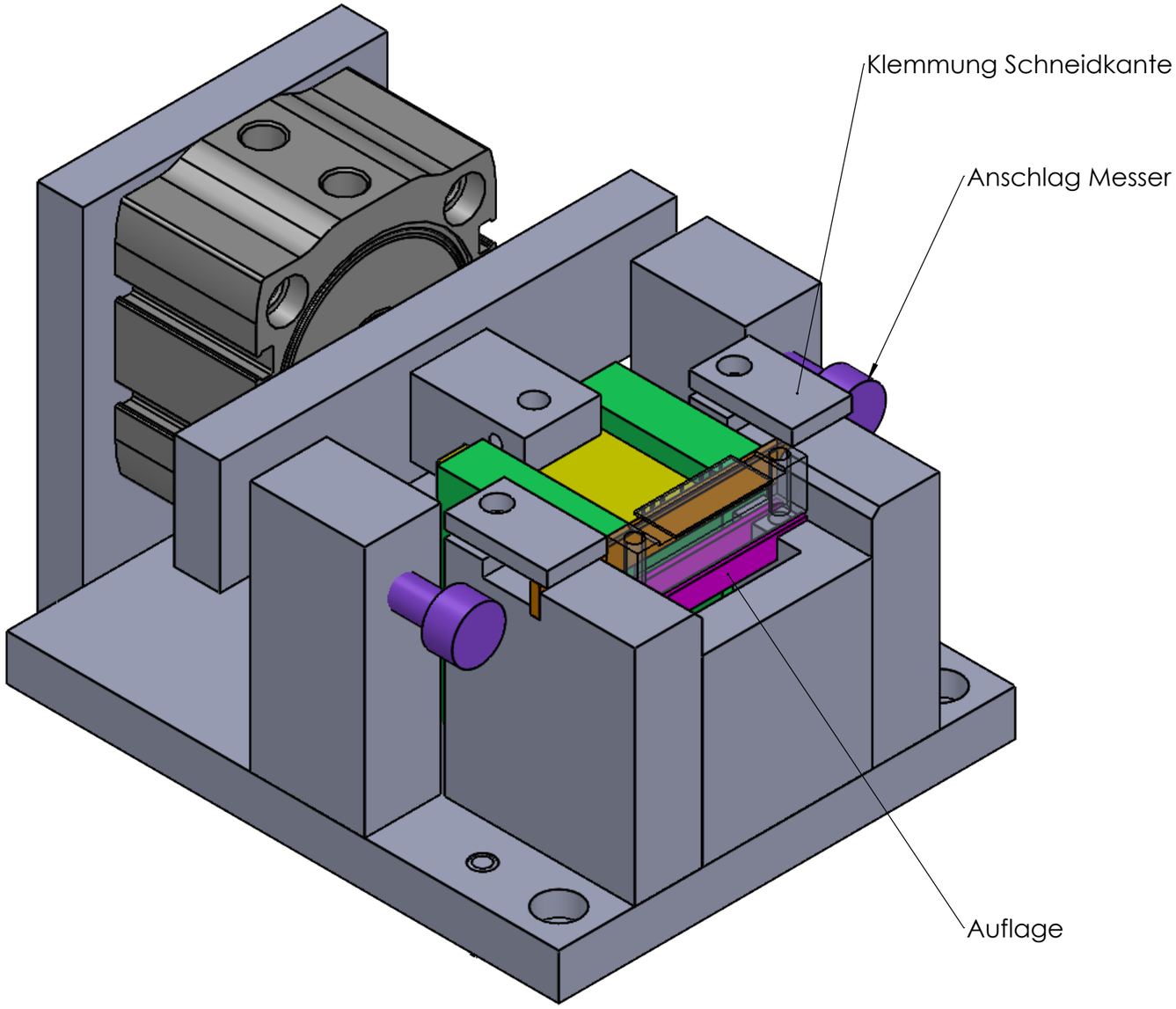

Verwendungsbereich	Allgemeintoleranz DIN ISO 2768-m	Oberfläche	Maßstab: 1:2	Gewicht:
			Werkstoff:	

	Datum	Name
Bearb.	10.07.2026	
Gepr.		
Norm		

Zust.	Änderung	Datum	Name

REGER

Benennung:

BG ZN1111 V2 Sonder-Schneideinheit

Zeichnungsnummer:

Blatt 1 (A3)

1 von 1